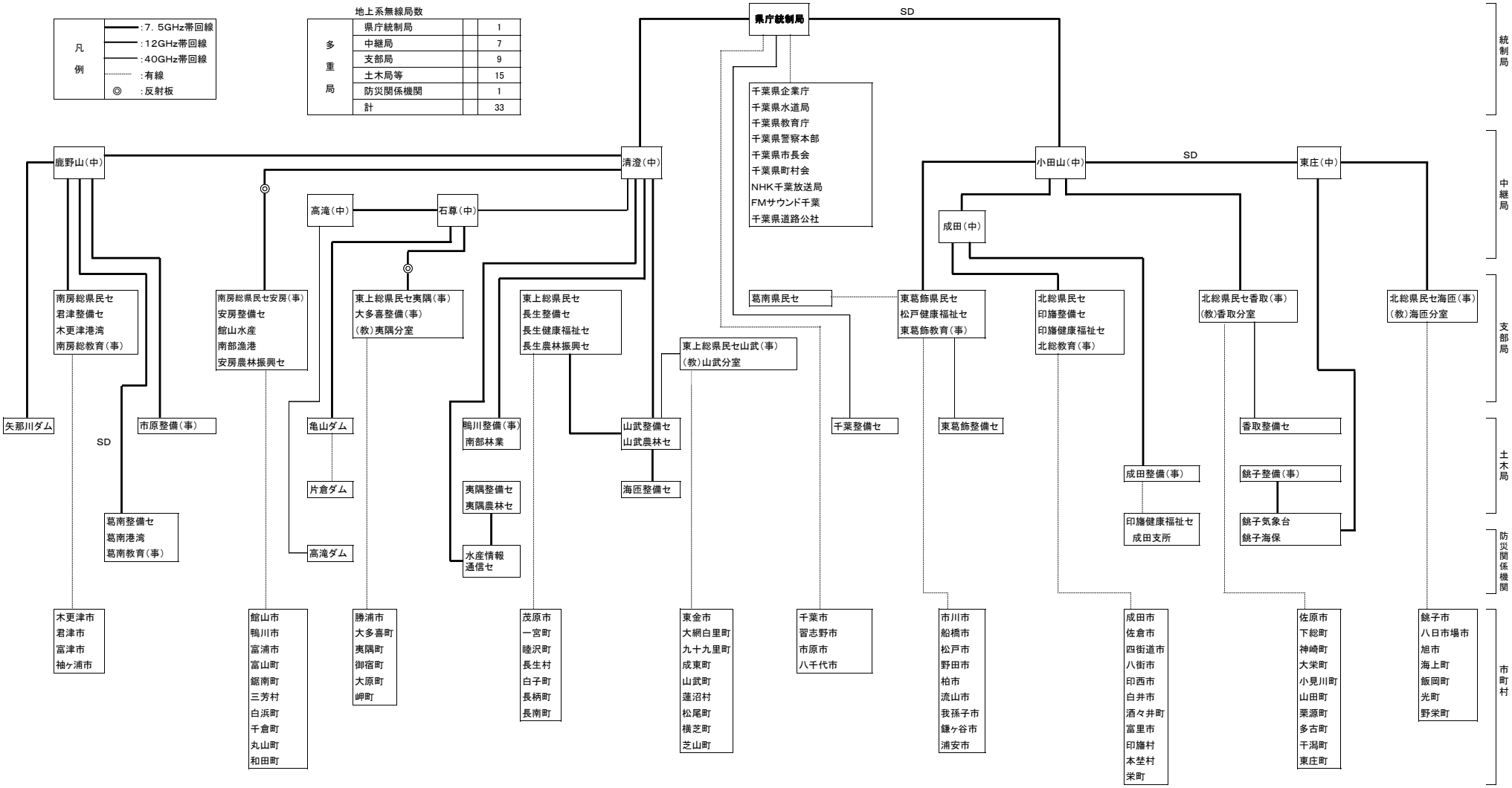1-1 防災行政無線地上系回線構成図 （平成17年4月現在）