小４　算数「面積」　　組　　番 氏名

１　公式を使って，次の面積を求めましょう。

（１）たて５cm, 横7cm の長方形の紙の面積

（式）　　答え　　cm²

（２）１辺が１２mの正方形の部屋の面積

（式）　　答え　　m²

２　下のような図形の面積を，（１）～（３）の方法で求めました。
それぞれの図にあう式を，ア～ウの中から選び記号で答えましょう。

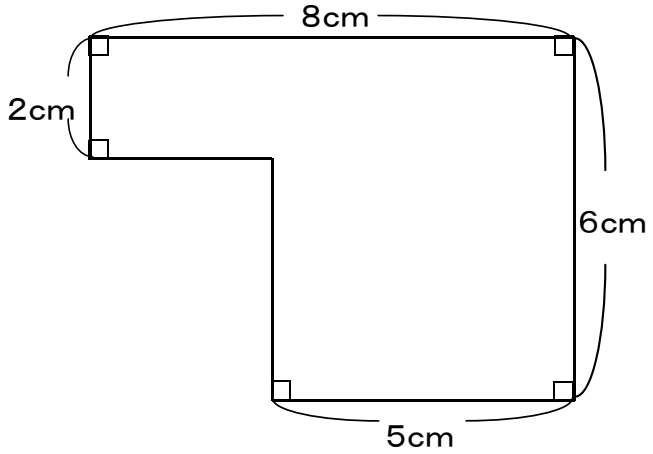

（１）

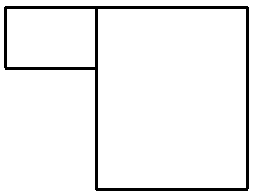

（　　）

（２）

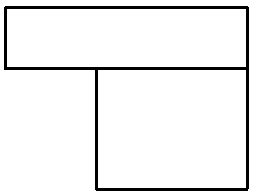

（　　）

（３）

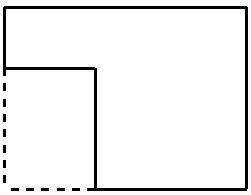

（　　）

ア　６×８－４×３	イ　２×３＋６×５	ウ　２×８＋４×５

３　面積がおよそ5000km²のものを，次の中から選び〇をつけましょう。

教室　　野球場　　東京ディズニーランド　　千葉県

小４　算数「面積」　かい答・かい説

１　公式を使って，次の面積を求めましょう。

（１）たて５cm，横７cm の長方形の紙の面積

（式）　５×７＝３５　たて×よこ　　答え　３５cm²

（２）１辺が１２mの正方形の部屋の面積

（式）　１２×１２＝１４４　　答え　１４４m²

1辺×1辺

２　下のような図形の面積を，（１）～（３）の方法で求めました。
それぞれの図にあう式を，ア～ウの中から選び記号で答えましょう

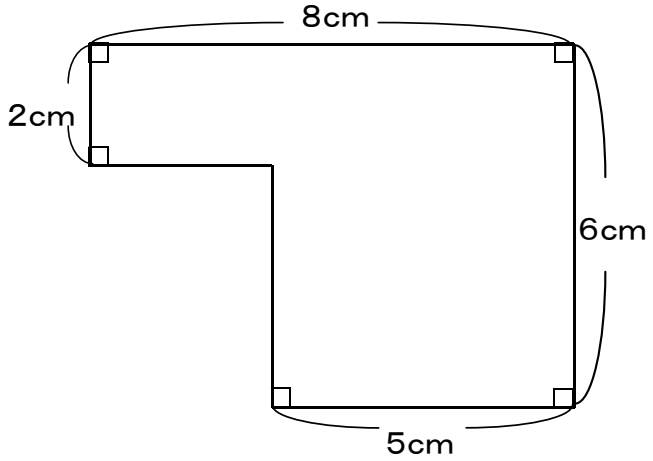

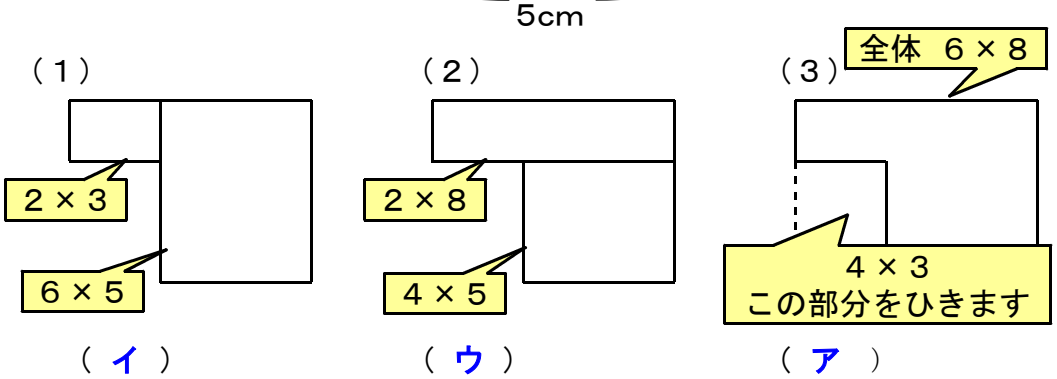

ア　６×８－４×３	イ　２×３＋６×５	ウ　２×８＋４×５

３　面積がおよそ５０００km²のものを，次の中から選び○をつけましょう。

教室　　野球場　　東京ディズニーランド　　千葉県
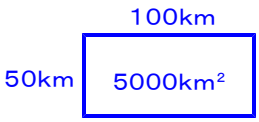
【かい説】面積が５０００km²になるような長方形のたてと横の長さを考えてみましょう。とても１日で歩ける距離でないことがわかると思います。