土砂災害警戒区域等の指定の告示に係る図書（様式１）

（1/200,000）

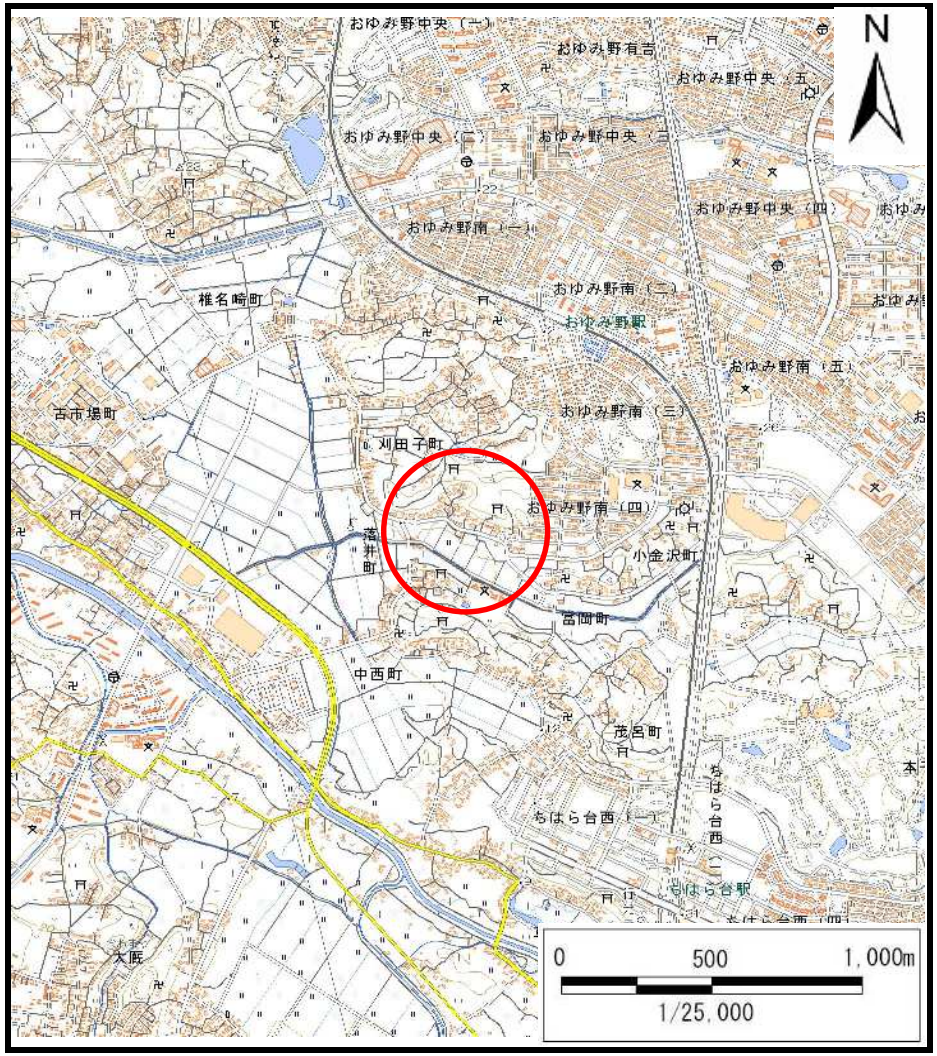

（1/25,000）

様式１（急） 土砂災害警戒区域・土砂災害特別警戒区域 位置図	自然現象の種類	急傾斜地の崩壊
	箇所番号	Ⅰ-010020
	箇所名	富岡町3
	所在地	千葉市緑区富岡町

測量法に基づく国土地理院長承認（複製）R 2JHf 333。本製品を複製する場合には、国土地理院の長の承認を得なければならない。

土砂災害警戒区域等の指定の公示に係る図書（その2）

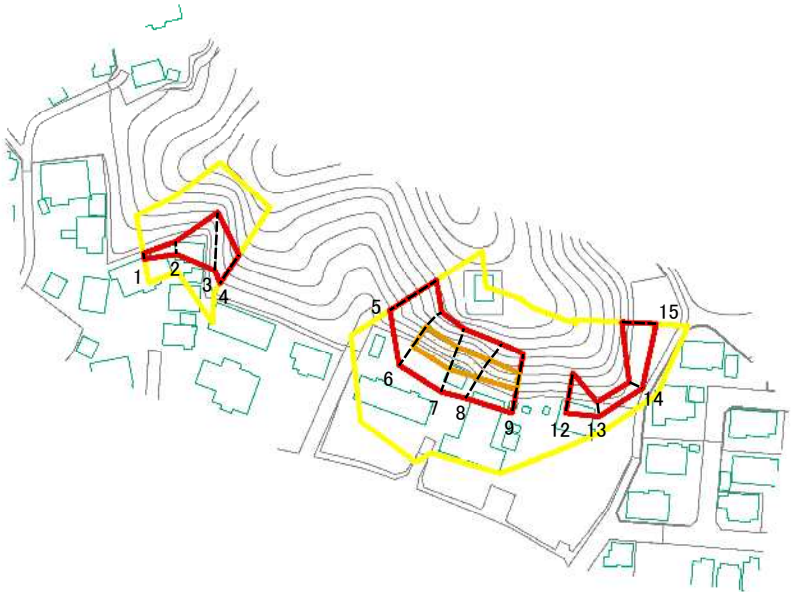

0 25 50 100 m

図中の数字は横断測線番号を示す

様式－2（急）
土砂災害警戒区域・土砂災害特別警戒区域
区域図（その1）

土砂災害防止法施行令第二条の基準に該当する区域			±	自然現象の種類	急傾斜地の崩壊	箇所番号	Ⅰ-010020
土砂災害防止法施行令第三条の基準に該当する区域	土石等の（移動）高さが1m以下の場合、土石等の移動による力が100kN/m²を超える区域			告示番号		箇所名	富岡町3
	土石等の堆積の高さが3mを超える区域		縮尺 1:2,500				
	それ以外の区域			告示年月日		所在地	千葉市緑区富岡町

土砂災害警戒区域等の指定の公示に係る図書（その２－１）

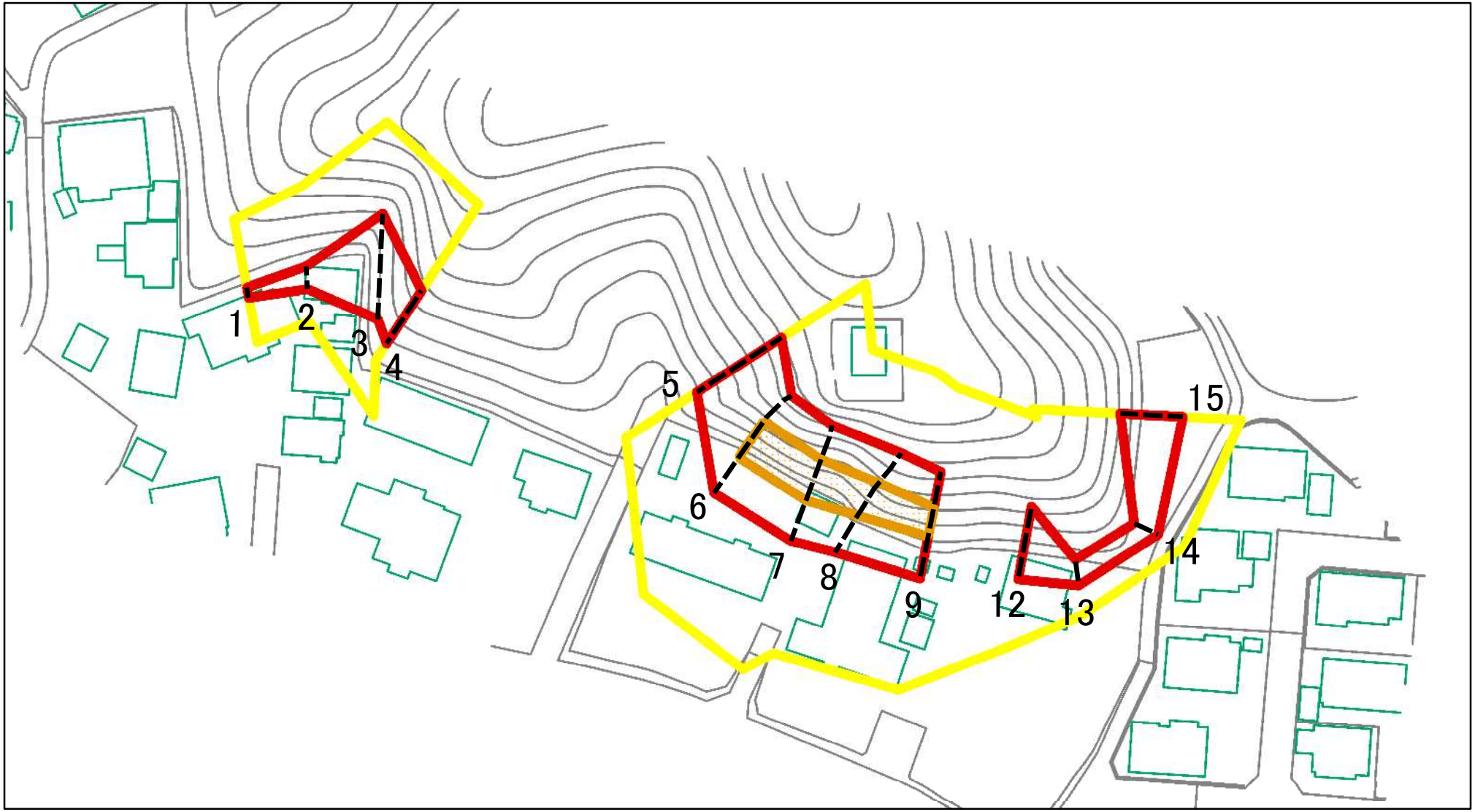

図中の数字は横断測線番号を示す

様式－２－１（急）
土砂災害警戒区域・土砂災害特別警戒区域
区域図（その２）

土砂災害防止法施行令第二条の基準に該当する区域		
土砂災害防止法施行令第三条の基準に該当する区域	土石等の（移動）高さが1m以下の場合、土石等の移動による力が100kN/㎡を超える区域	
	土石等の堆積の高さが3mを超える区域	
	それ以外の区域	

±

縮尺
1:1,000

自然現象の種類	急傾斜地の崩壊	箇所番号	Ⅰ-010020
告示番号		箇所名	富岡町3
告示年月日		所在地	千葉市緑区富岡町

土砂災害警戒区域等の指定の公示に係る図書（その２－２）

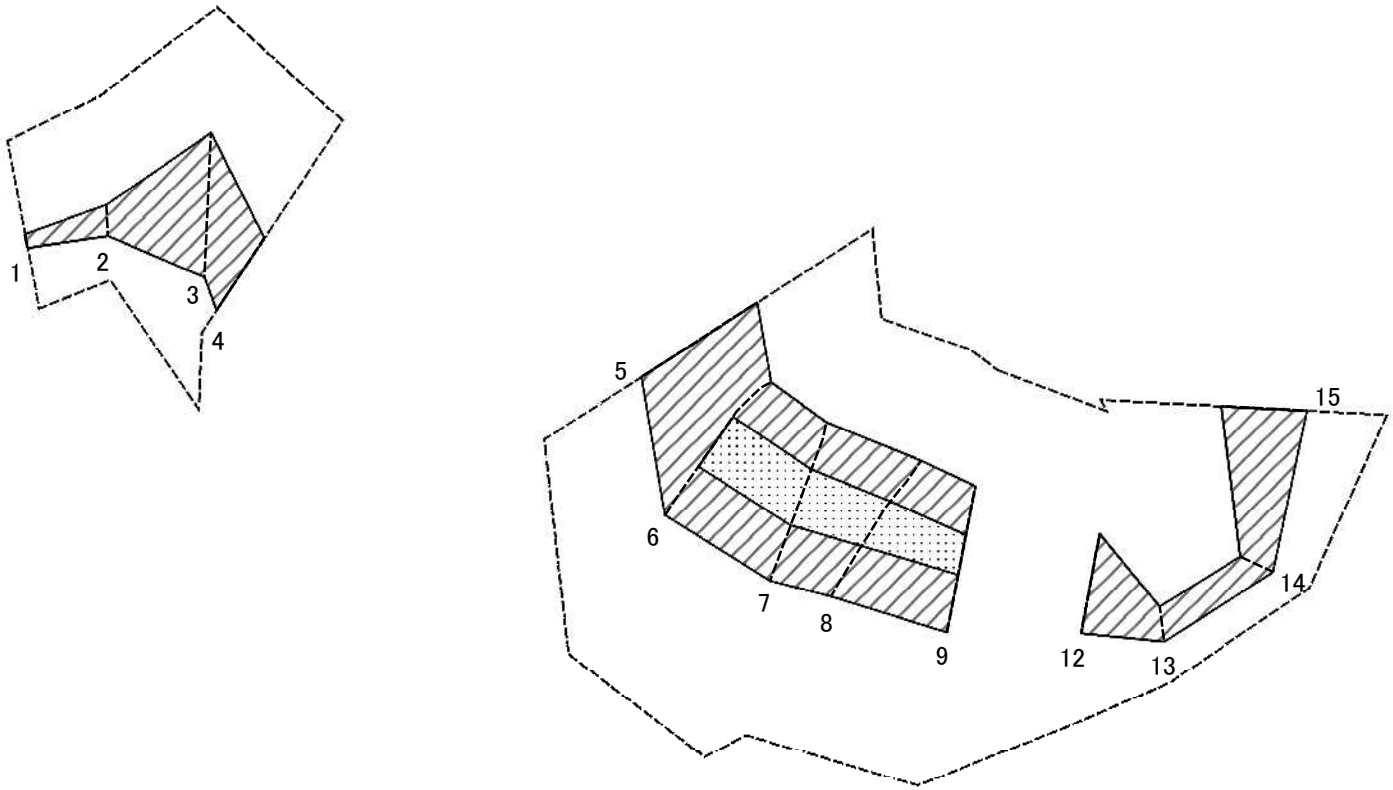

0　25　50　100 m

図中の数字は横断測線番号を示す

様式－２－２（急）
土砂災害特別警戒区域の区域区分図
（急傾斜地の崩壊に伴う土石等の移動により建築物の地上部に作用すると想定される力）

土砂災害防止法施行令第二条の基準に該当する区域			±	自然現象の種類	急傾斜地の崩壊	箇所番号	Ⅰ-010020
土砂災害防止法施行令第三条の基準に該当する区域	土石等の（移動）高さが1m以下の場合、土石等の移動による力が100kN/㎡を超える区域		縮尺 1:1,000	告示番号		箇所名	富岡町3
	それ以外の区域			告示年月日		所在地	千葉市緑区富岡町

土砂災害警戒区域等の指定の公示に係る図書（その２－３）

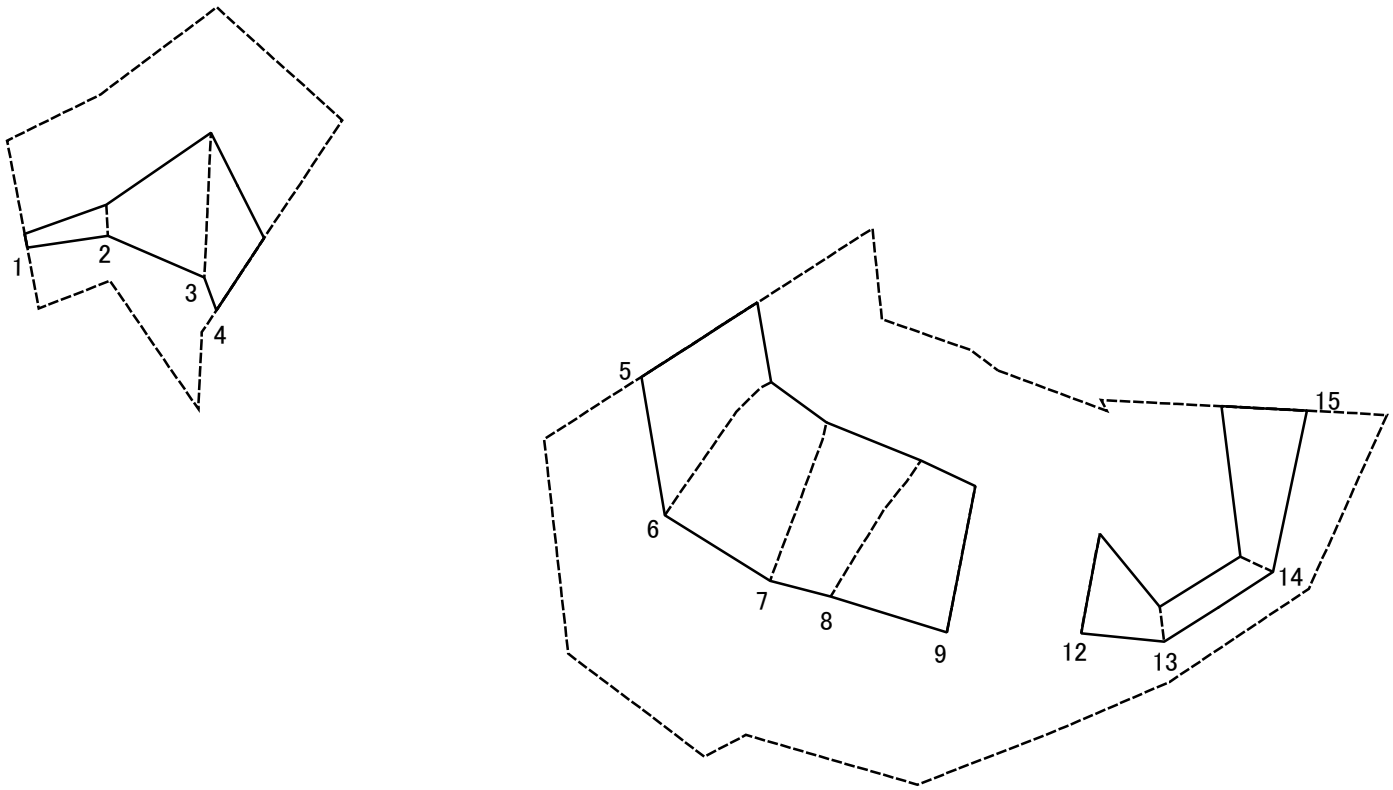

0　25　50　100 m

図中の数字は横断測線番号を示す

様式－２－３（急） 土砂災害特別警戒区域の区域区分図 （急傾斜地の崩壊に伴う土石等の堆積により建築物の地上部に作用すると想定される力）	土砂災害防止法施行令第二条の基準に該当する区域			±	自然現象の種類	急傾斜地の崩壊	箇所番号	I -010020
	土砂災害防止法施行令第三条の基準に該当する区域	土石等の堆積の高さが3mを超える区域		縮尺 1:1,000	告示番号		箇所名	富岡町3
		それ以外の区域			告示年月日		所在地	千葉市緑区富岡町

土砂災害警戒区域等の指定の公示に係る図書（その3）（案）

横断測線の区間	土石等の移動により建築物の地上部に作用すると想定される力				土石等の堆積により建築物の地上部に作用すると想定される力			
	土石等の（移動）高さが1m以下の場合、土石等の移動による力が100kN/m^2を超える区域		それ以外の区域		土石等の堆積の高さが3mを超える区域		それ以外の区域	
	力の大きさのうち最大のもの（kN/m^2）	土石等の高さ（m）	力の大きさのうち最大のもの（kN/m^2）	土石等の高さ（m）	力の大きさのうち最大のもの（kN/m^2）	土石等の高さ（m）	力の大きさのうち最大のもの（kN/m^2）	土石等の高さ（m）
1 ～ 2	－	－	51.45	1.00	－	－	13.73	2.57
2 ～ 3	－	－	100.00	1.00	－	－	11.74	2.19
3 ～ 4	－	－	100.00	1.00	－	－	11.74	2.19
5 ～ 6	－	－	100.00	1.00	－	－	12.86	2.40
6 ～ 7	125.56	1.00	100.00	1.00	－	－	13.72	2.56
7 ～ 8	125.56	1.00	100.00	1.00	－	－	13.72	2.56
8 ～ 9	122.01	1.00	100.00	1.00	－	－	13.00	2.43
10 ～ 11	－	－	－	－	－	－	－	－
12 ～ 13	－	－	95.95	1.00	－	－	12.39	2.32
13 ～ 14	－	－	59.46	1.00	－	－	9.56	1.79
14 ～ 15	－	－	87.92	1.00	－	－	9.63	1.80
～								
～								
～								
～								
～								
～								
～								
～								
～								
～								
～								
～								
～								
～								
～								

横断測線の区間	土石等の移動により建築物の地上部に作用すると想定される力				土石等の堆積により建築物の地上部に作用すると想定される力			
	土石等の（移動）高さが1m以下の場合、土石等の移動による力が100kN/m^2を超える区域		それ以外の区域		土石等の堆積の高さが3mを超える区域		それ以外の区域	
	力の大きさのうち最大のもの（kN/m^2）	土石等の高さ（m）	力の大きさのうち最大のもの（kN/m^2）	土石等の高さ（m）	力の大きさのうち最大のもの（kN/m^2）	土石等の高さ（m）	力の大きさのうち最大のもの（kN/m^2）	土石等の高さ（m）
～								
～								
～								
～								
～								
～								
～								
～								
～								
～								
～								
～								
～								
～								
～								
～								
～								
～								
～								
～								
～								
～								
～								
～								
～								
～								

様式－3（急）

建築物の構造の規制に必要な衝撃に関する事項

自然現象の種類	急傾斜地の崩壊	箇所番号	Ⅰ-010020
告示番号		箇所名	富岡町3
告示年月日		所在地	千葉市緑区富岡町